# Montážny Návod

# Teyo postel

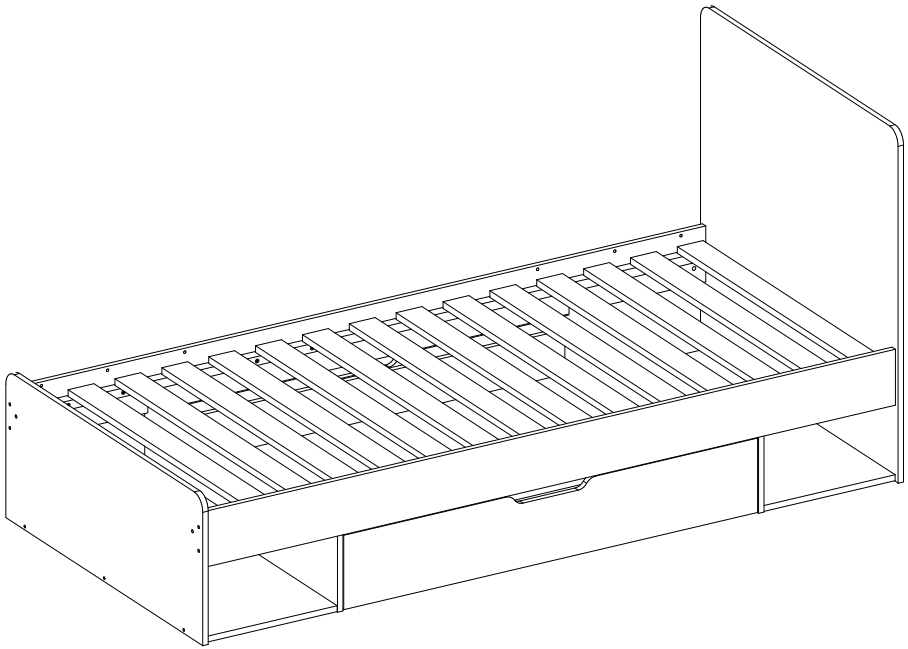

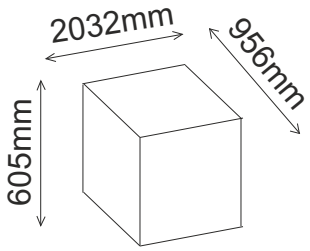


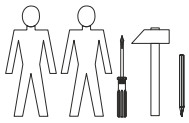

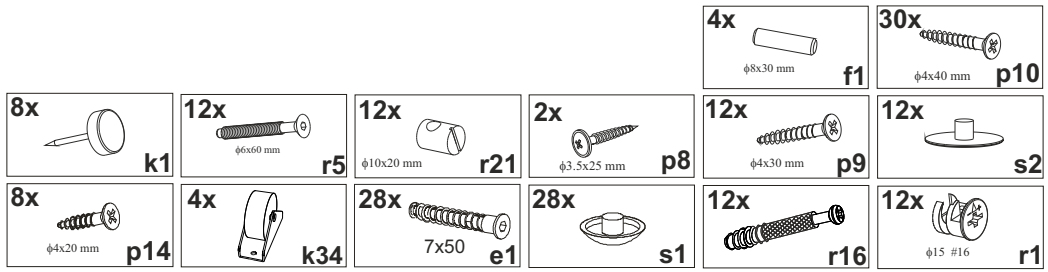

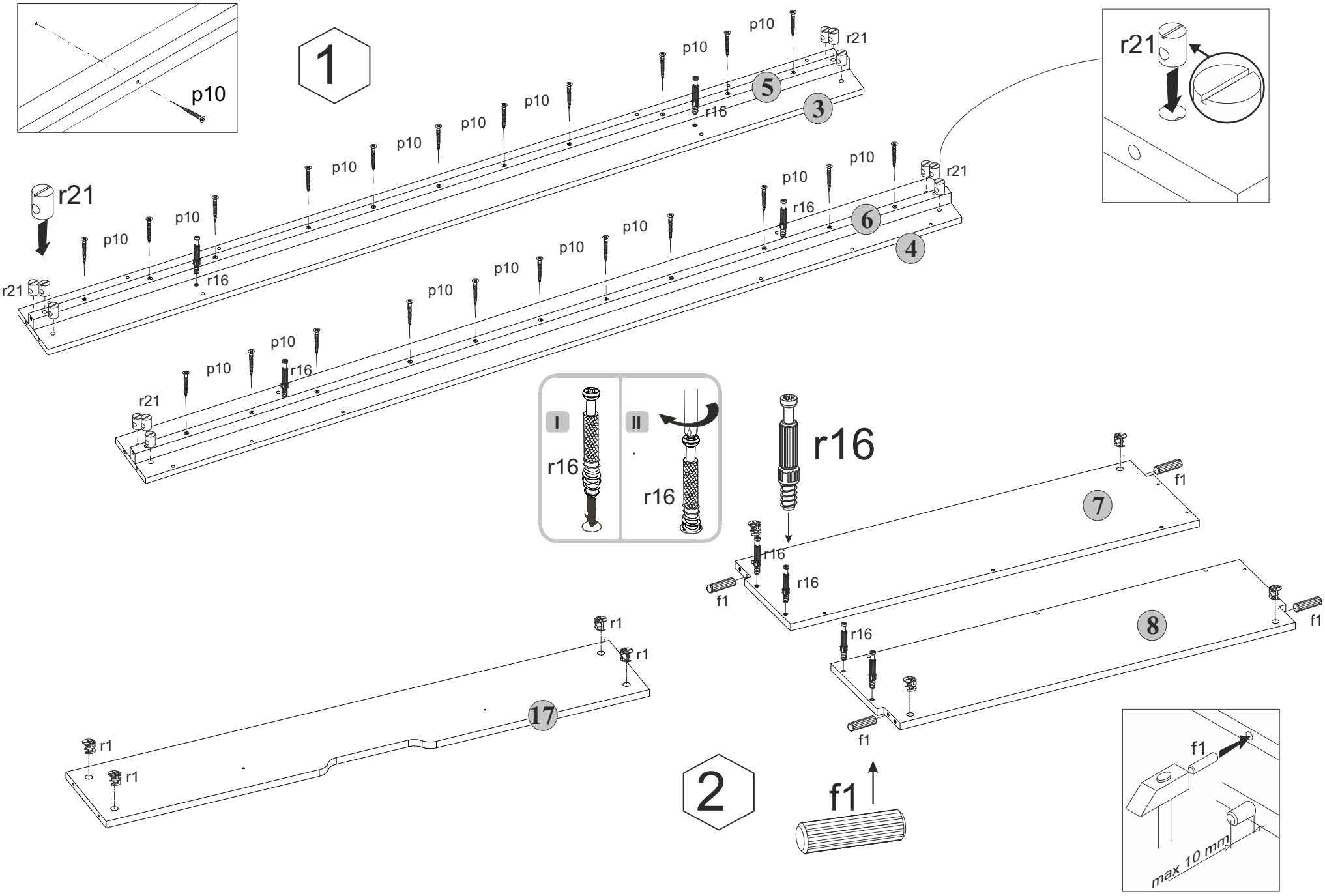
1
p10
r21
r16
5
3
6
4
I
II
r16
r16
r16
7
8
f1
r1
17
2
f1
max 10 mm

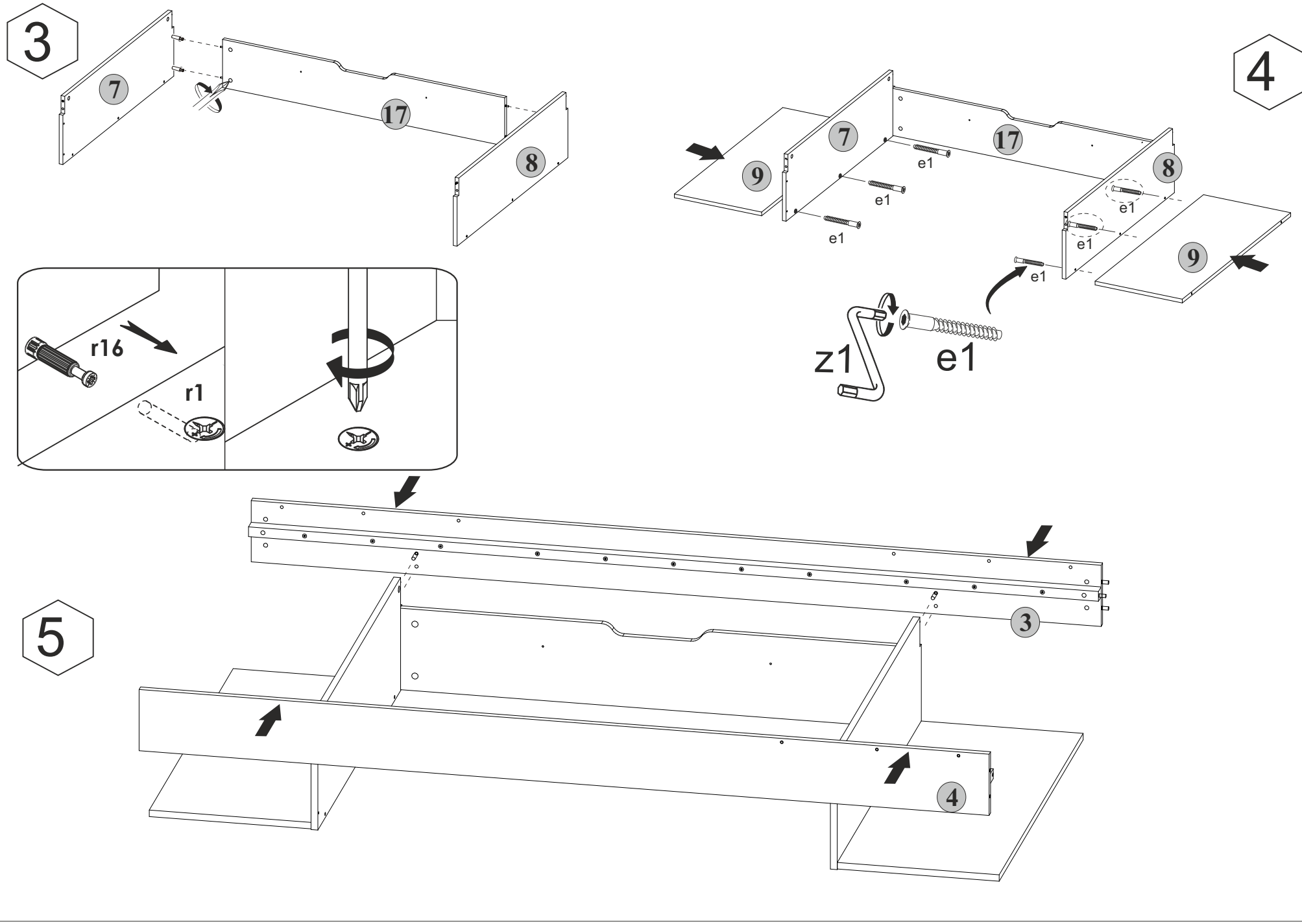
3
7
17
8
4
9
7
17
8
e1
e1
e1
e1
e1
e1
9
r16
r1
z1
e1
5
3
4

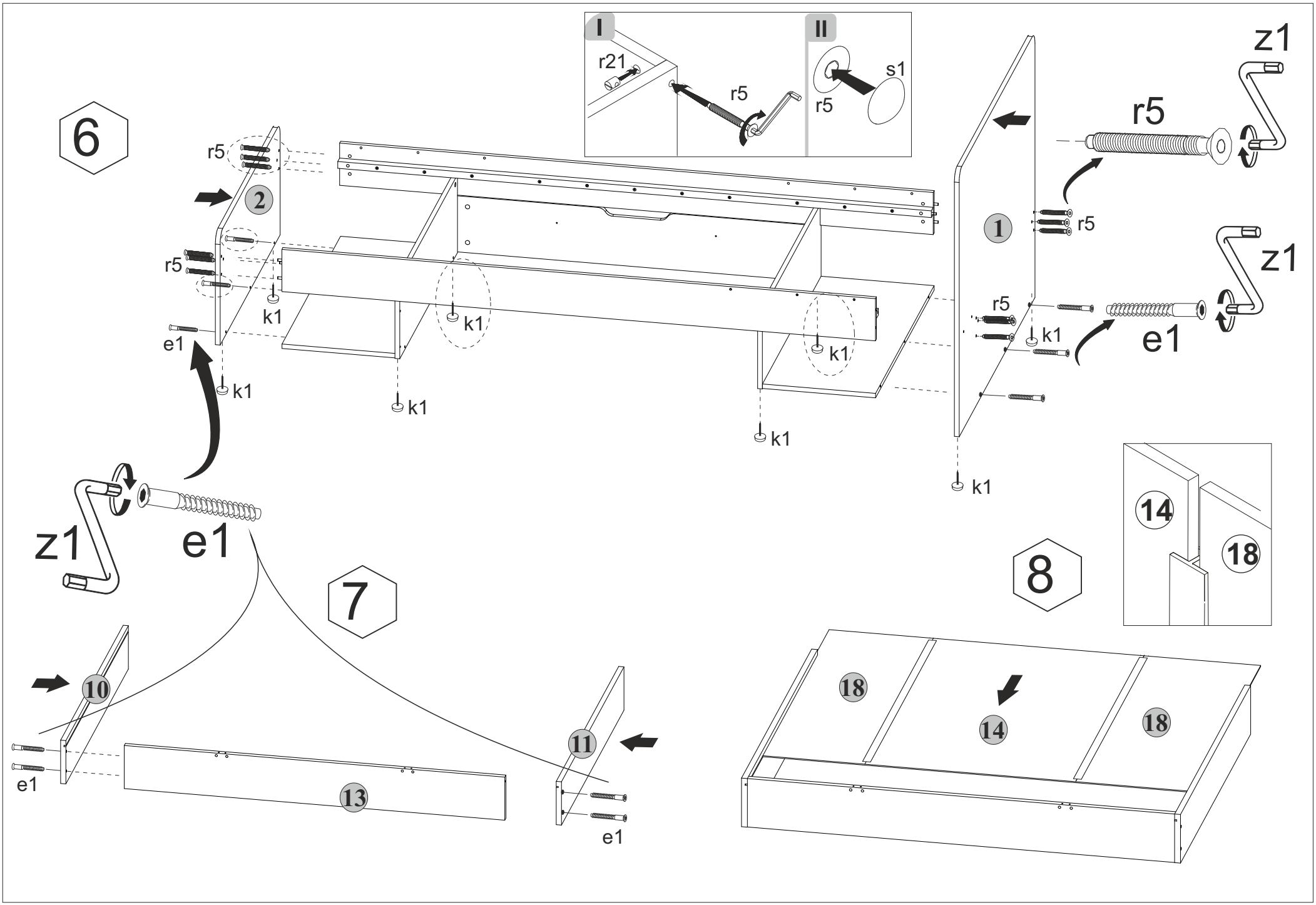

6
I
II
r21
r5
s1
r5
z1
r5
r5
2
1
r5
z1
r5
k1
k1
k1
e1
k1
k1
k1
k1
k1
e1
z1
e1
7
8
14
18
10
11
13
e1
e1
18
14
18

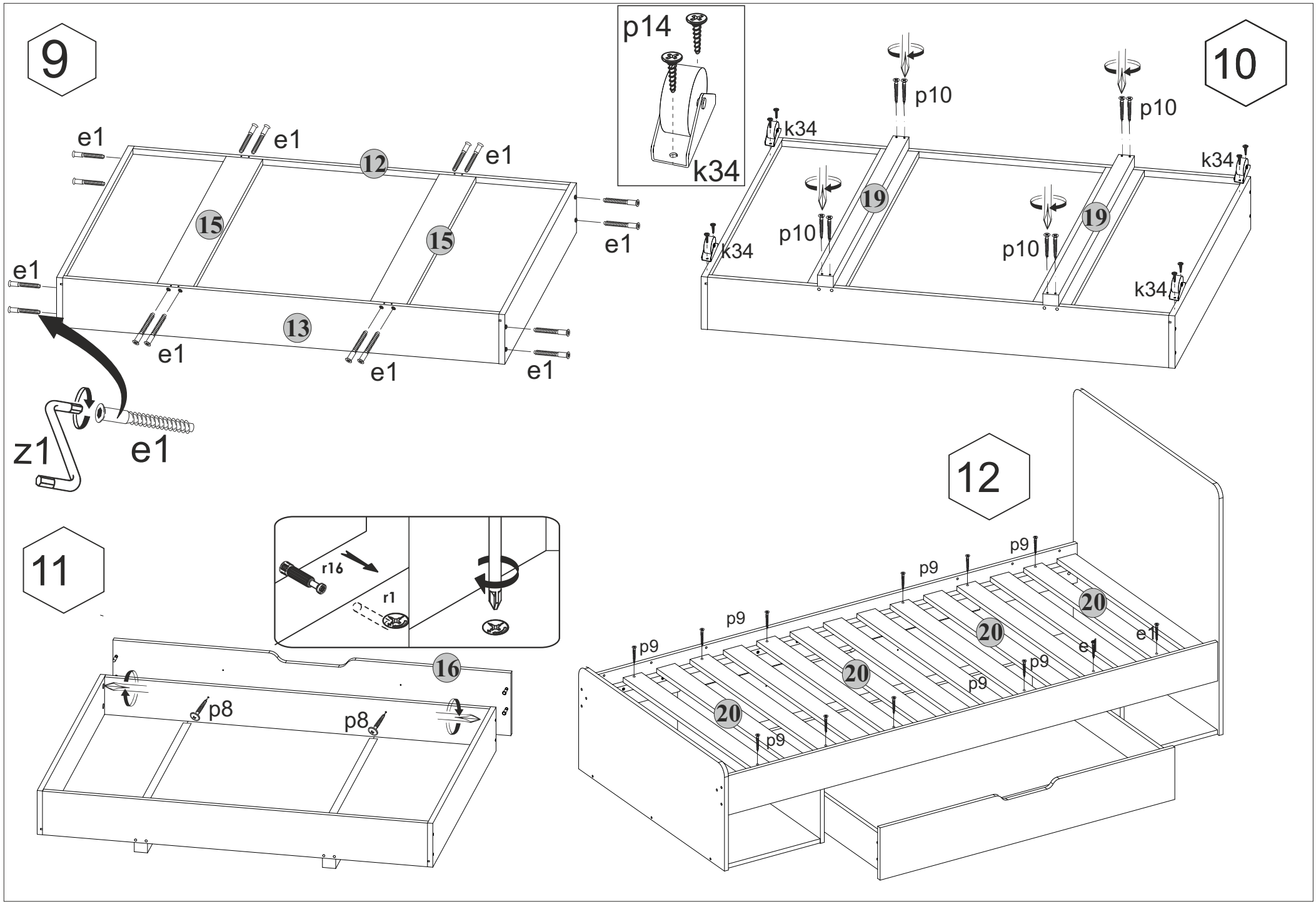
9
e1
e1
e1
12
15
15
e1
e1
13
e1
e1
e1
z1
e1
p14
k34
10
p10
p10
k34
k34
19
19
p10
p10
k34
k34
11
r16
r1
16
p8
p8
12
p9
p9
p9
p9
20
20
20
20
e1
e1
p9
p9
p9
p9
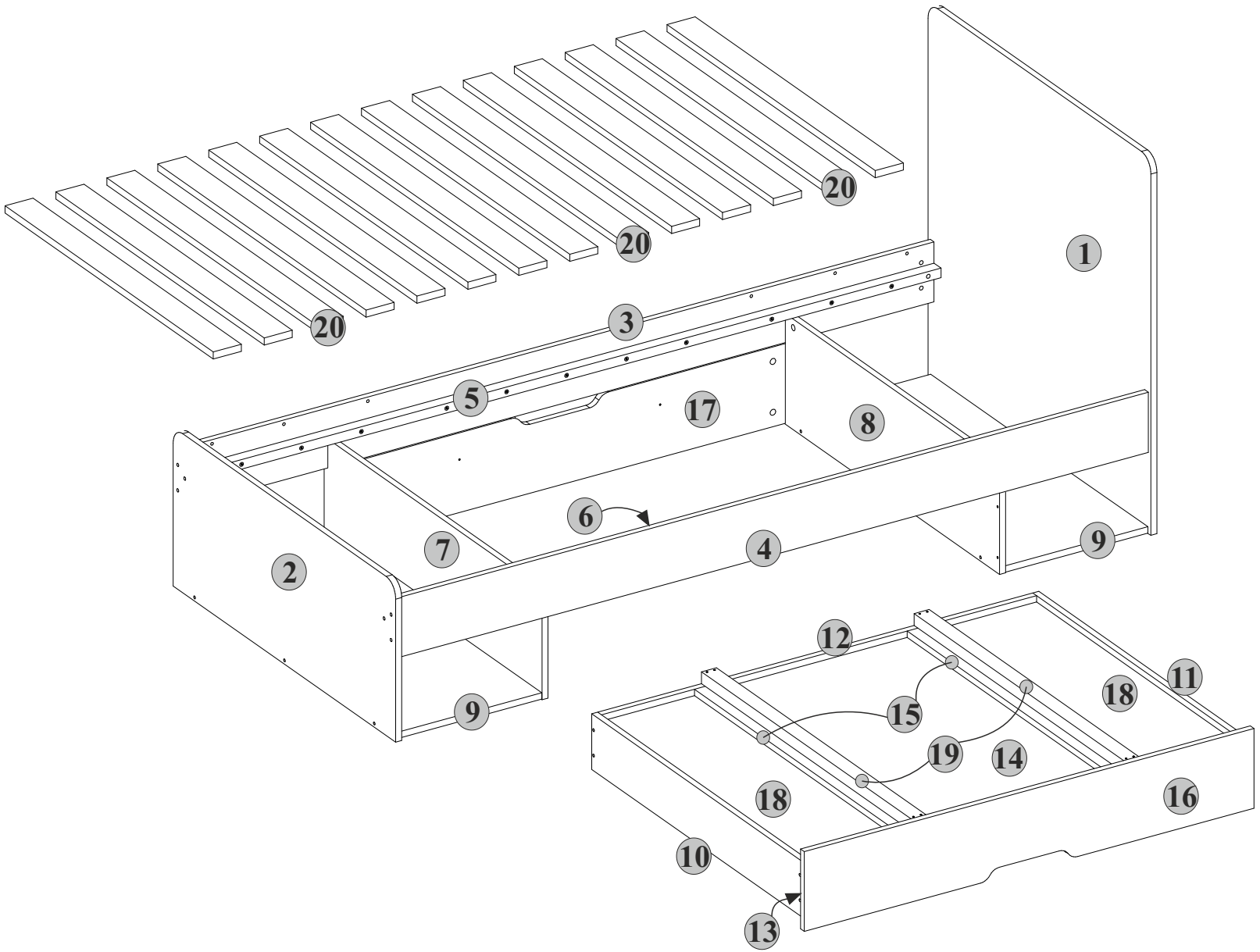
| number | Measurements | Pcs. |
|---|---|---|
| 1 | 956x600 | 1 |
| 2 | 956x400 | 1 |
| 3 | 2000x150 | 1 |
| 4 | 2000x150 | 1 |
| 5 | 2000x24 | 1 |
| 6 | 2000x24 | 1 |
| 7 | 942x278 | 1 |
| 8 | 942x278 | 1 |
| 9 | 940x381 | 2 |
| 10 | 910x140 | 1 |
| 11 | 910x140 | 1 |
| 12 | 1162x140 | 1 |
| 13 | 1162x140 | 1 |
| 14 | 566x888 | 1 |
| 15 | 878x96 | 2 |
| 16 | 1200x200 | 1 |
| 17 | 1206x200 | 1 |
| 18 | 302x888 | 2 |
| 19 | 910x40 | 2 |
| 20 | 890x75 | 15 |